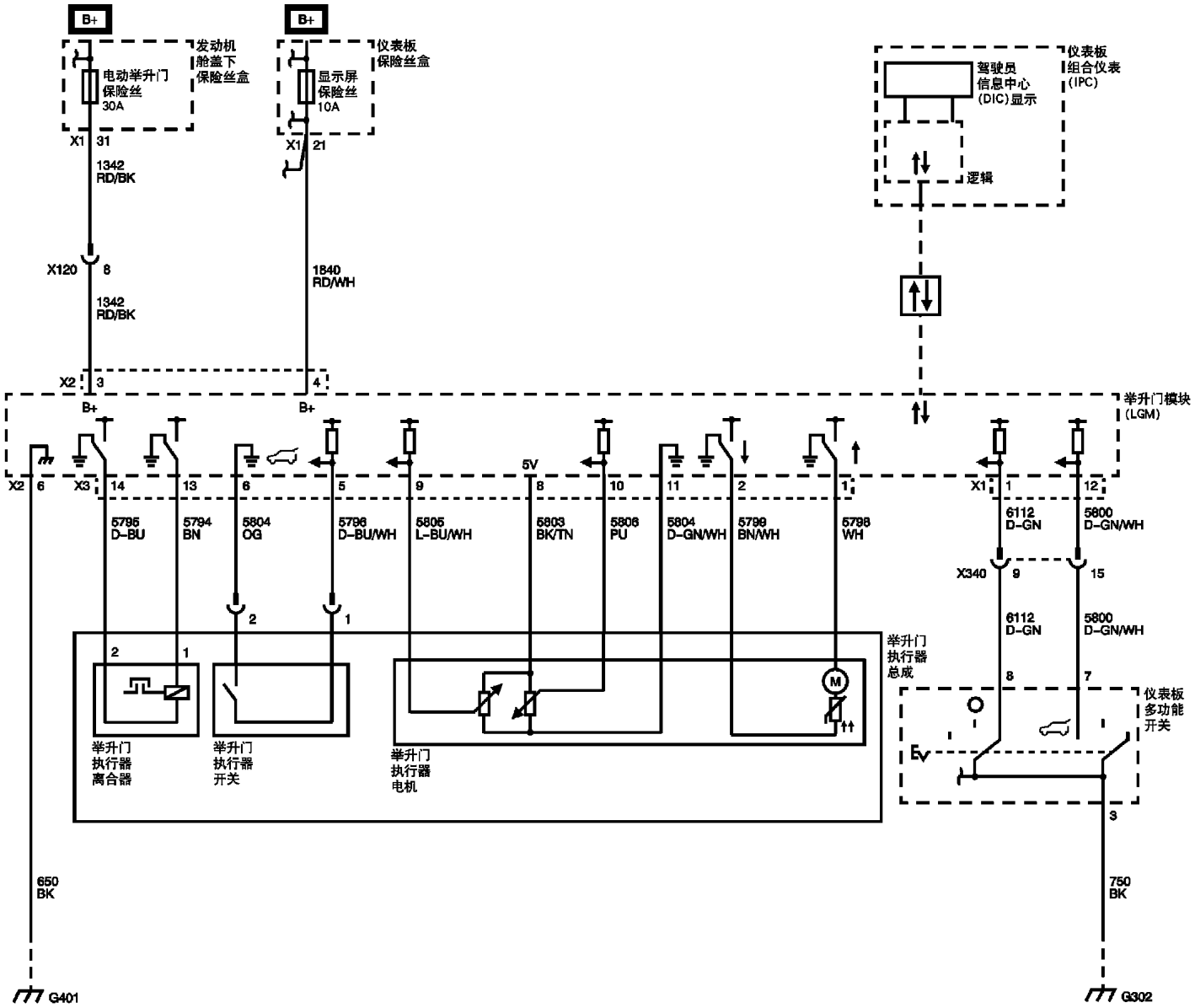
B+
发动机
舱盖下
保险丝盒
电动举升门
保险丝
30A
X1 31
1342
RD/BK
X120 8
1342
RD/BK
X2 3
B+
B+
仪表板
保险丝盒
显示屏
保险丝
10A
X1 21
1840
RD/WH
X2 4
B+
驾驶员
信息中心
(DIC)显示
逻辑
仪表板
组合仪表
(IPC)
举升门模块
(LGM)
X2 6
X3 14
13
6
5
9
5V
8
10
11
2
1
X1 1
12
5795
D-BU
5794
BN
5804
OG
5796
D-BU/WH
5805
L-BU/WH
5803
BK/TN
5806
PU
5804
D-GN/WH
5799
BN/WH
5798
WH
6112
D-GN
5800
D-GN/WH
X340 9
15
6112
D-GN
5800
D-GN/WH
2
1
2
1
M
举升门
执行器
总成
8
7
仪表板
多功能
开关
3
举升门
执行器
离合器
举升门
执行器
开关
举升门
执行器
电机
650
BK
750
BK
G401
G302